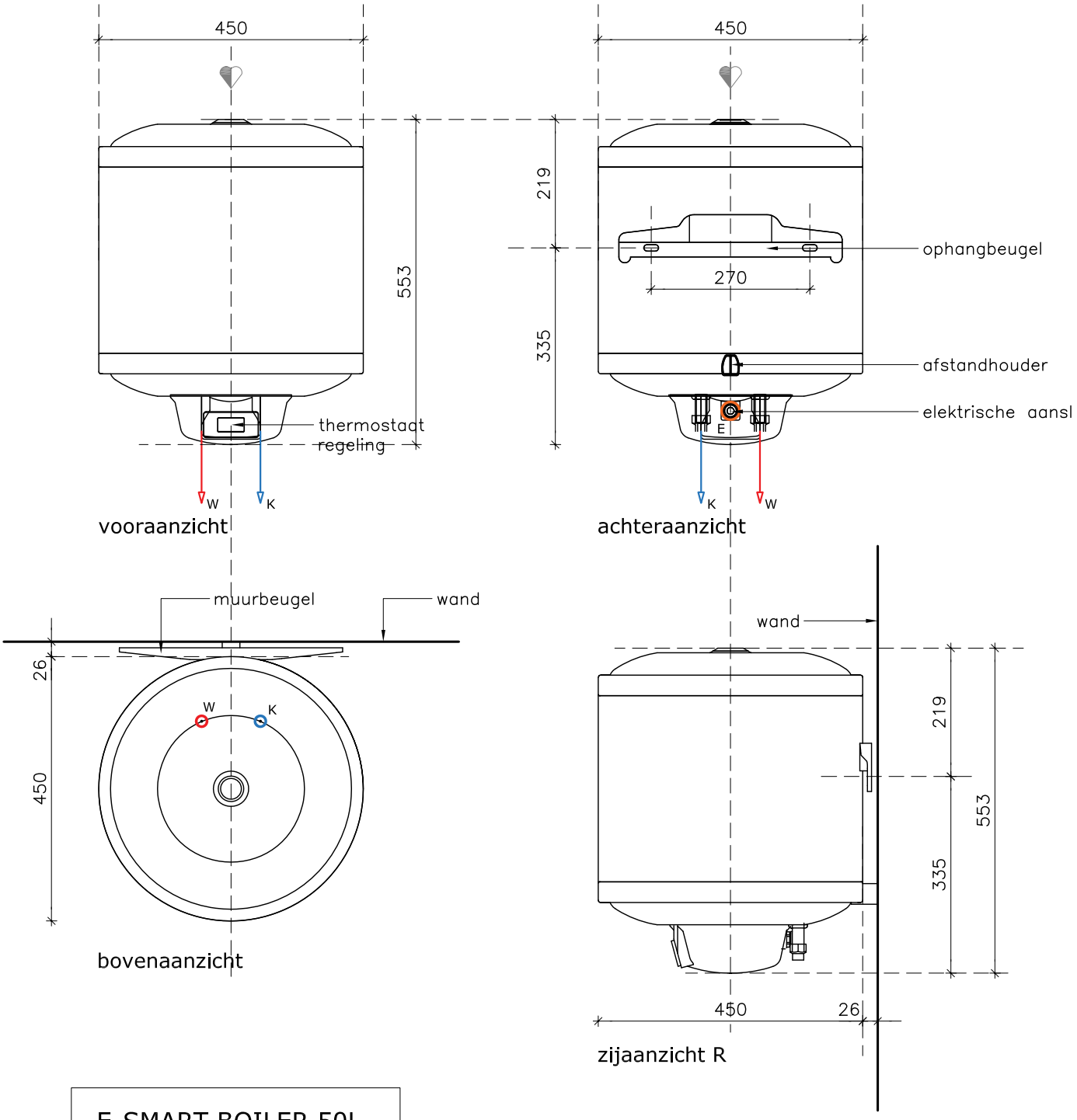

E-SMART BOILER 50L

K — Koudwateraansluiting 1/2" bu (onderzijde)

W — Warmwateraansluiting 1/2" bu (onderzijde)

E — Elektrische kabelaansluiting (achterzijde)

Alle maten in millimeters.

Model E-SMART BOILER	Voltage 230V	Datum 10-08-2018
Typen 50 LITER	Formaat A4	wijz. a
Fabrikant Masterwatt B.V.	Schaal 1 : 10	wijz. b

masterwatt